PUENTE MARANURA

SOBRE EL RIO VILCANOTA (PERU) 2015

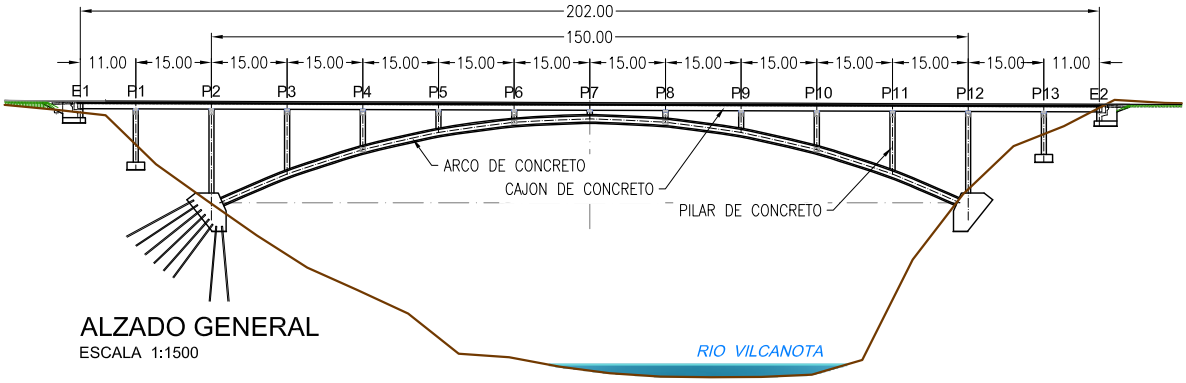

ALZADO GENERAL
ESCALA 1:1500

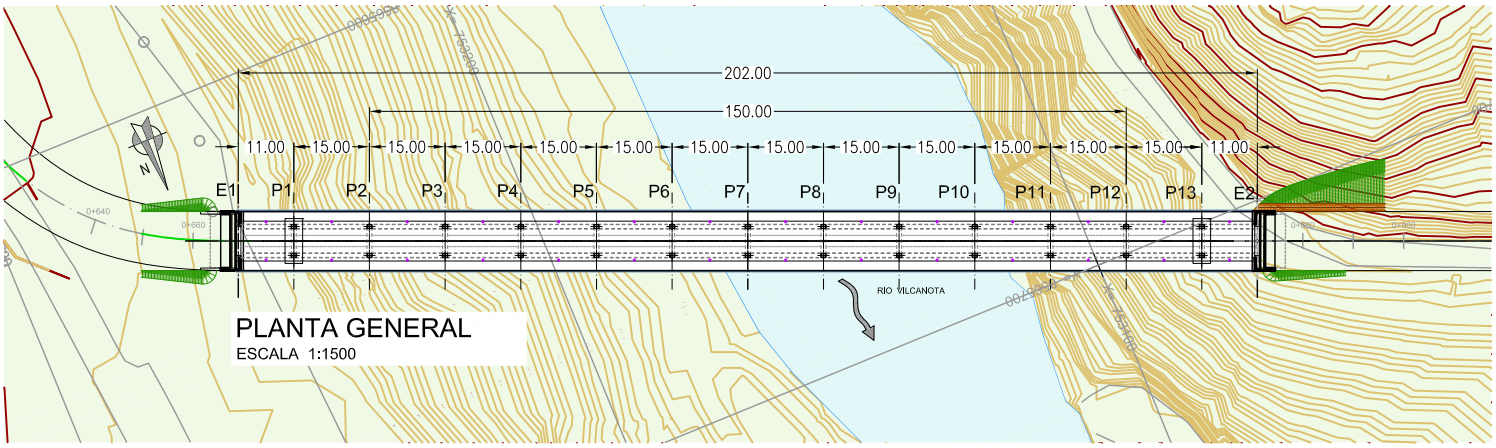

PLANTA GENERAL
ESCALA 1:1500

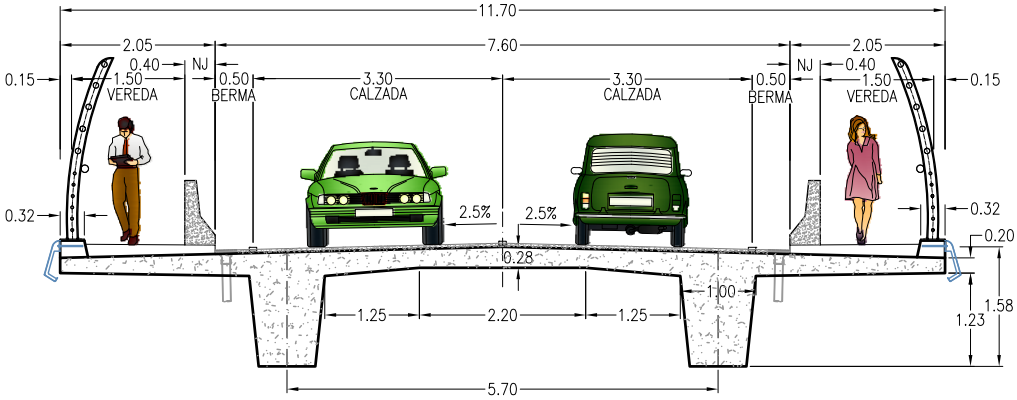

SECCION TRANSVERSAL TIPO
ESCALA 1:100

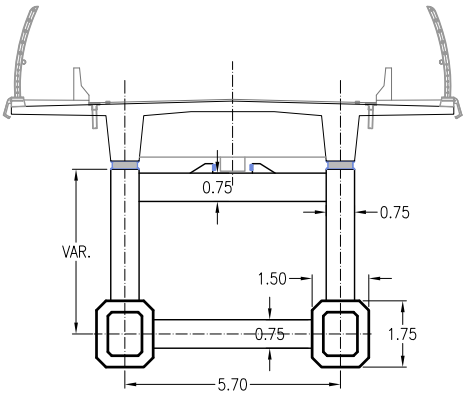

SECCION TRANSVERSAL POR ARCO
ESCALA 1:200