VIDALTA

(CIUDAD DE MÉXICO–MÉXICO)

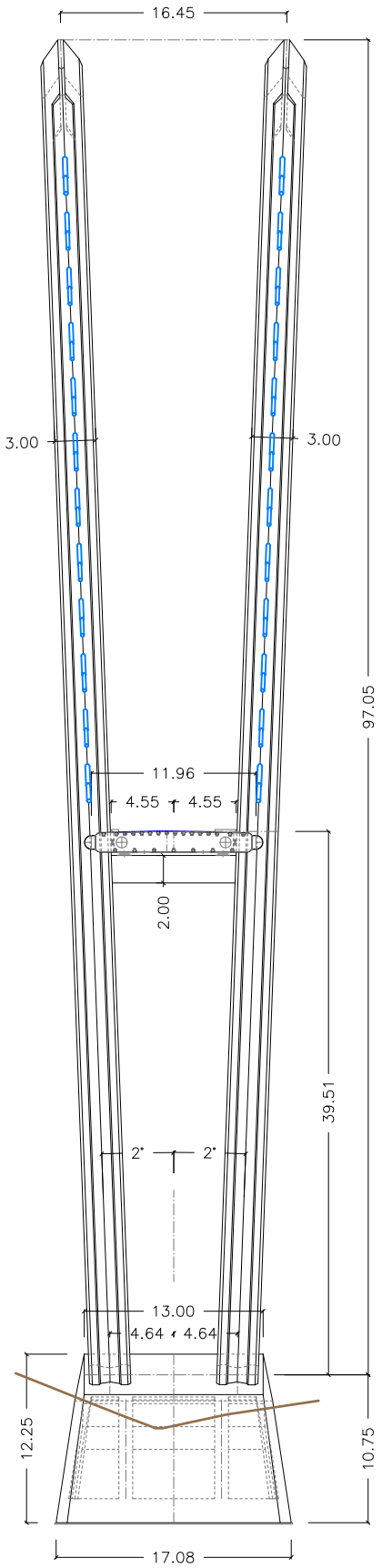

ALZADO FRONTAL T–2

ESCALA 1:500

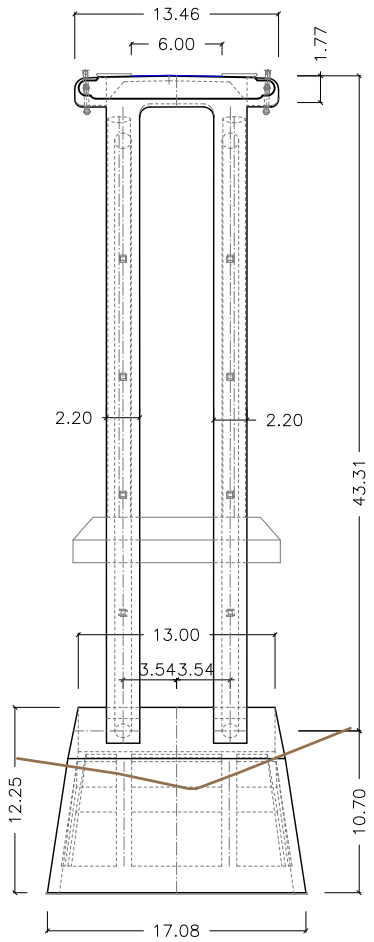

ALZADO FRONTAL JABALCONES

ESCALA 1:500

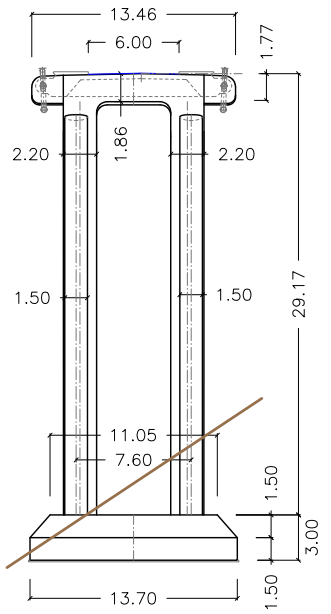

ALZADO FRONTAL TRASERO P–1

ESCALA 1:500